工控产品 定制服务 同一科技

# ICS-3940

## Intel® Apollolake Soc CPU CPU, 3*LAN, 7*USB, 10*COM, 双4K显示,DC-IN 9~36V, LED温控显示, 音频Line out & Mic, 16位DIO.

RoHS COMPLIANT 2002/95/EC CE FCC

Fanless -20~70 °C Wide 9-36V DC Power 4G LTE Wireless

ICS-3940是同一科技一款通用型箱体电脑，无连线对接架构和全铝型材散热设计。搭载Intel® Apollolake Pentium/Celeron Soc CPU，DDR3L 1866MHZ SODIMM最高8GB内存。三全带宽Intel千兆网口，2*USB3.0，5*USB2.0(1内置), 10*COM, 1*I-port, HDMI和DP双4K显示, 16位DIO, 1*M.2 2242 B-key扩展, mSATA和2.5寸SATA盘位存储。直流DC9-36V宽压供电，实时工作温度LED模拟显示，经济型可靠性高，适用Iot信号采集和设备自动化等。

## 特性

- 通用型铝矩型材外壳, 无风扇散热设计
- Intel® Apollolake Soc CPU
- 1*DDR3L 1866MHz SODIMM内存, 最大8GB
- 3*Intel I211-AT PCIe Gig LAN
- 1*HDMI和1*DP双4K显示, 音频Line out和Mic
- 2*USB3.0, 5*USB2.0,10*COM, 1*PS2,16位DIO
- 1*M.2 2242 B-Key
- 1*2.5" SATA3驱动架, 1*mSATA
- DC 9~36V宽压直流供电

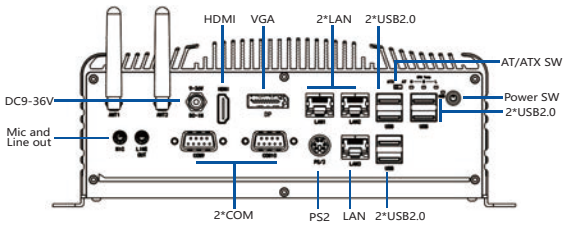


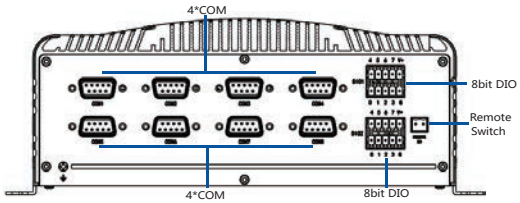


## 规格

| | | |
|---|---|---|
| 系统 | CPU | Intel® Apollolake Soc CPU |
| | 系统内存 | 1*DDR3L 1866MHz SODIMM, 最大8GB |
| | 扩展接口 | 1*M.2 2242 B-key 带PCIeX1和USB信号, 带SIM卡槽, 支持4G LTE、Wifi/BT等功能;<br>1*全长mSATA带USB+SATA3信 |
| | 显示 | Gen. 9th Intel HD Graphics，最高分辨率 DP: 4096*2160@60Hz HDMI: 3840*2160@30Hz, 支持OpenGL 4.3, DirectX 11, OpenCL 2.0, MPGE2,H.265 |
| | 音频 | Realtek ALC662高清音频, 外置Line out和Mic接口，支持5.1声道 |
| | 以太网 | 3*Intel I211-AT PCIe Gigabit Ethernet, 10/100/1000M自适应 |
| | 键盘&鼠标 | Ps2&USB类型键盘和鼠标 |
| | 存储 | 1*2.5" HDD SATA3驱动架, 速率6.0Gbps, 驱动架贴合铝材散热; 1*mSATA全高卡, 支持AHCI |
| | DIO | 16位TTL信号, 可编程输入输出 |
| | I/O接口 | 3*RJ45 LAN 带LED（前面板）; 1*PS2键盘&鼠标（前面板）<br>2*USB3.0 Type A和4*USB2.0 T ype A(前面板) ,1*USB2.0 Type A内置<br>2*5Pin凤凰端子, 8位DIO (前面板)；2*5Pin凤凰端子，8位DIO（后面板）<br>6*RS232/422/485 DB9和2*RS232 DB9(后面板), 2*RS232/422/485 DB9（前面板）<br>1*HDMI和1*DP（前面板）；1*Line-out 和1*Mic 双3.5mm音频接口(前面板)<br>1*2pin 端子, 远端开关信号接口（后面板） |
| | 指示灯 | 1*电源指示灯, 1*硬盘指示灯, 3*CPU温度等级指示灯（Red为警告, Yellow为高温, Green为常温） |
| | 控制开关 | 1*电源开关(前面板), 1*2pin端子开关信号(后面板), 1*AT/ATX选择开关(前面板) |
| | 电源要求 | DC IN 9~36V, D-Jack带M8螺帽接口(前面板),带短路,过压和过流保护, 功耗：TBD |
| | 看门狗定时器 | 可编程超时中断或系统复位，1到255秒 |
| | 操作系统 | Windows 7, Windows 8.1, Windows 10, Linux Fedora Ubuntu |

* All specifications and photos are subject to change without notice.

| | | |
|---|---|---|
| 机构 | 构造 | U型铝矩散热型材，SGCC烤漆前后面板 银灰 |
| | 颜色 | 色 |
| | 安装方式 | 桌面式 |
| | 尺寸 | (W*H*D)：210*144*82.7 mm |
| | 净重 | 2.60kg |
| 环境 | 工作温度 | -20°C～70°C – 无风扇，宽温SSD；<br>-10°C～55°C – 无风扇，常温HDD; |
| | 存储温度 | -40°C~85°C |
| | 存储湿度 | 10~90%@40°C, 无冷凝 |
| | 振动 | 5 grms/5~500Hz/随　机/工作状态(SSD); 1 grms/5~500Hz/随机/工作状态(HDD) |
| | 冲击 | 50g峰值加速度(持续11ms)(SSD); 20g峰值加速度(持续11ms)(HDD ) |
| | EMC | CE/FCC Class A |

## 外形尺寸

单位:mm

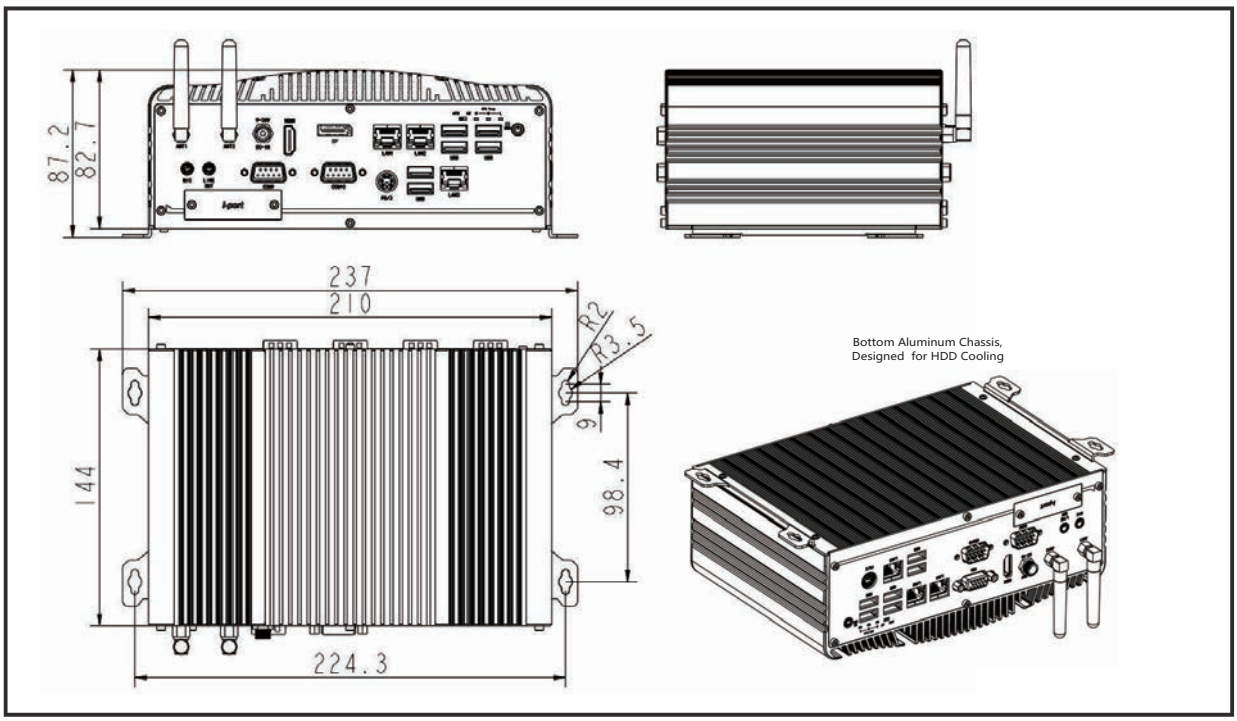


## 订购信息

| 型号 | 具体规格 |
|---|---|
| ICS-3940/S001 | 无风扇嵌入式箱体电脑, Intel® E3940 CPU, 3*LAN, 2*USB3.0, 5*USB2.0, 10*COM, 16位DIO, 1*HDMI,1*DP, Audio out 和 Mic, 1*M.2 2242 B-key, 1*mSATA, 1*2.5" 硬盘驱动架, DC 9~36V |
| ICS-3940/S002 | 无风扇嵌入式箱体电脑, Intel® E3930 CPU, 3*LAN, 2*USB3.0, 5*USB2.0, 10*COM, 16位DIO, 1*HDMI,1*DP, Audio out 和 Mic, 1*M.2 2242 B-key, 1*mSATA, 1*2.5" 硬盘驱动架, DC 9~36V |
| PA-60DC12 | AC/DC 适配器,直流12V/5A 60W |